VC-BR60S
高 清 摄 像 机
(PTZ Video Camera)

安装手册-简体中文

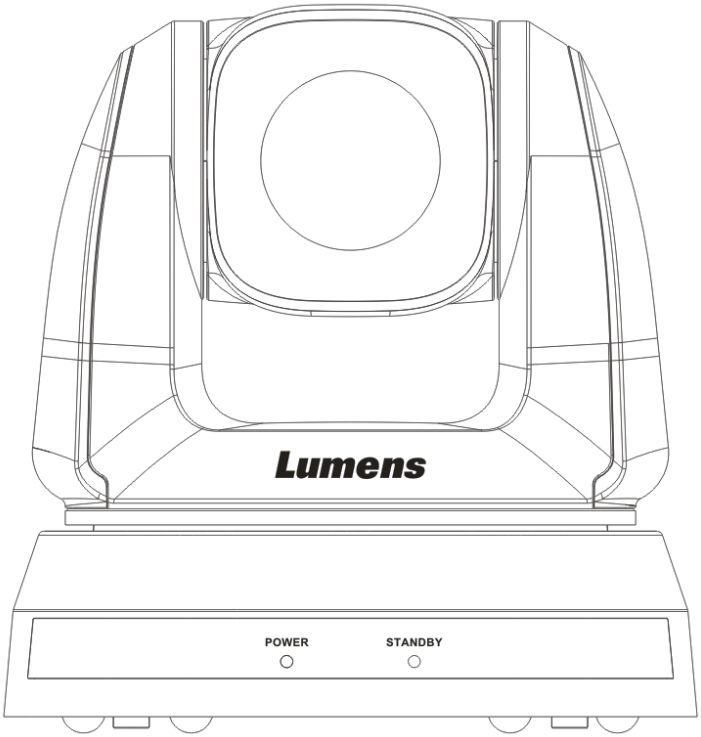

[重要]

为减少对环境的影响，产品随附的使用说明书等，其内容不会随时更新。若需取得驱动程序、软件、各国语系的使用说明书等，可至 Lumens 网站下载
http://www.Lumens.cn

目 录

版 权 资 讯 3

第 1 章 安全指示 4

安全措施 5

FCC 警告 5

EN55032 (CE 辐射) 警告 5

第 2 章 配件清单 6

第 3 章 产品操作说明图 7

3.1 产品说明 7

3.2 LED 灯号指示说明 7

第 4 章 安装说明 8

4.1 安装前准备 8

4.2 安装说明 8

4.3 链接装置 18

第 5 章 遥控器按键与屏幕选单介绍 21

5.1 遥控器按键功能说明 21

5.2 屏幕选单 22

第 6 章 常用功能说明 30

6.1 我要切换 VC-BR60S 30

6.2 我要储存目前的镜头位置数据 30

6.3 我要清除储存的位置数据 30

6.4 我要开启背光补偿功能 30

6.5 我要调整镜头的拍摄角度 30

6.6 我要隐藏预设位切换画面 (预设冻结画面) 30

6.7 我要放大/缩小影像 31

6.8 我要调整焦距 31
6.9 我要调整聚焦速度 31
6.10 我要设定影像模式 32
6.11 我要冻结影像 32
6.12 我要旋转影像 32
6.13 我要改变摄像机的转向 32
6.14 我要显示目前状态 33
6.15 我要恢复初始设定 33
第 7 章 DIP 切换设定 34
7.1 DIP SWITCH 34
7.2 RS-422 连接 36
第 8 章 常见问题排除 38

版 权 资 讯

版权所有© Lumens Digital Optics Inc.保留所有权利。

Lumens 为 Lumens Digital Optics Inc.正进行注册的商标。

若未获得 Lumens Digital Optics Inc.之书面同意，不得以任何方式复制、重制、或传送本档，除非因为购买本产品可复制本文件当备份。

为了持续改良产品，谨此保留变更产品规格，恕不另行通知。本文件内之信息可能变更，恕不另行通知。

为完整解释或描述本产品如何使用,其他产品或公司的名称可能会出现在本手册中，因此没有侵权之意。

免责声明：对于本档可能之技术或编辑错误或遗漏；提供本文件、使用或操作本产品而产生意外或关连性的损坏，Lumens Digital Optics Inc. 恕不负责。

第 1 章 安全指示

请务必遵循下列安全指示使用本产品：

1 操作

1.1 请依本产品建议的操作环境使用。

1.2 请勿将产品倾斜使用。

1.3 请勿将本产品置于不稳定的推车、台面、或桌面上。

1.4 请勿在水边或热源边使用本产品。

1.5 仅使用厂商推荐的附属装置。

1.6 请使用本产品所标示的电源类型，如不确定适用电源类型时，请洽您的经销商或当地电力公司。

1.7 操作插头时，请务必遵循下列安全措施，以免产生火花或火灾：

- 插入插座前，请清除插头上的灰尘。
- 请将插头插牢。

1.8 切勿多个插头共享墙上的插座、延长线或多孔插座头，以免造成危险。

1.9 请勿堵塞本产品外壳的沟槽或开孔，因其有通风及避免本产品过热。

1.10 除非使用手册内特别指示，请勿自行开启或移除外盖，因可能产生触电或其他危险，维修服务请洽合格服务人员。

1.11 如有下列情形，请将本产品的电源拔除，并洽合格服务人员进行维修服务：

- 电源线有磨损或损坏时。
- 本产品遭液体、雨、或水溅湿时。

2 安装

2.1 基于安全性考虑，请确认您购买的标准吊挂架，符合 UL 或 CE 安全认可，并且由代理商认可的技术人员进行安装。

3 存放

3.1 请勿将本产品的电线置于容易践踏之处，以免磨损或损坏电线或插头。

3.2 切勿将异物塞入机壳沟槽内，请勿以液体溅湿本产品。

3.3 雷雨期间或长时间不用本产品时，请将电源插头拔下。

3.4 请勿将本产品或配件置于震动或发热的物体上。

4 清洁

4.1 清理前请将所有接线拔下，请用湿布清洁，切勿使用液体或喷雾式清洁剂。

5 遥控器 (配件若有遥控器)

5.1 遥控器使用错误型号的电池可能产生故障，请依相关指示丢弃旧电池。

■ 安全措施

警告：为避免火灾或电击危险，切勿将本装置暴露于雨中或湿气中。

长时间未使用高清摄像机时，请将电源拔掉。

	注意 电击危险 请勿自行开启		
注意：防止电击，请勿擅自开盖，机内无供客户维修的零件，仅专业人员可进行维修。			
	此标志表示装置内含危险电压，可能造成电击危险。		此标志表示使用手册内含本装置之重要操作及维修指示。

■ FCC 警告

本高清摄像机符合 FCC 规定第 15 条 J 款 A 级计算机装置的限制，该等限制乃是针对操作于商用环境中的有害干扰所提供的合理保护措施。

This digital apparatus does not exceed the Class A limits for radio noise emissions from digital apparatus as set out in the interference-causing equipment standard entitled "Digital Apparatus," ICES-003 of Industry Canada.

Cet appareil numerique respecte les limites de bruits radioelectriques applicables aux appareils numeriques de Classe A prescrites dans la norme sur le material brouilleur: "Appareils Numeriques," NMB-003 edictee par l'Industrie.

■ EN55032 (CE 辐射) 警告

Operation of this equipment in a residential environment could cause radio interference.

第 2 章 配件清单

VC-BR60S	安装说明	遥控器
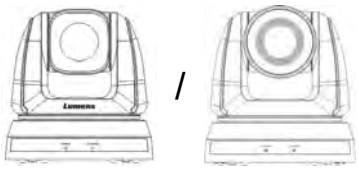		
电源线	电源转接器	RS-422 连接头
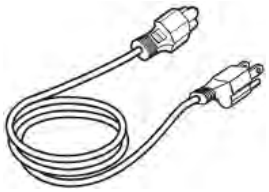 外观可能因国别不同	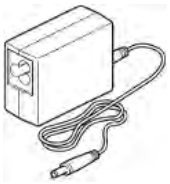	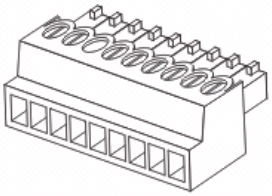
安装钣金 A	安装钣金 B	M3 螺丝
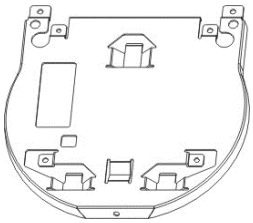	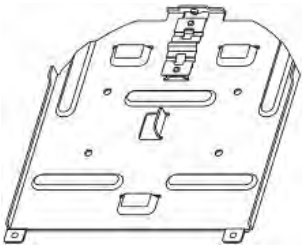	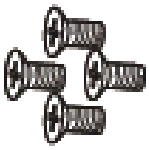

第 3 章 产品操作说明图

3.1 产品说明

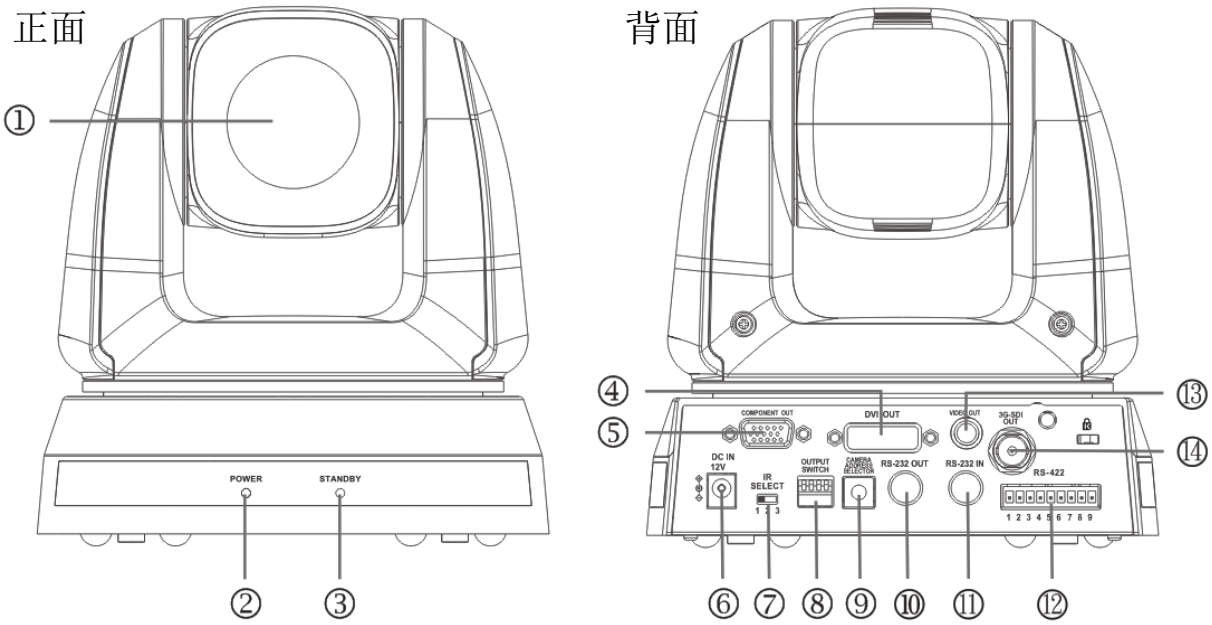

1. 摄像镜头	2. Power LED 灯
3. Standby LED 灯	4. DVI 输出
5. Component 输出	6. 电源输入
7. IR SELECT	8. OUTPUT Switch
9. Camera Address Selectors	10.RS-232 输出
11.RS-232 输入	12.RS-422 连接
13.VIDEO 输出	14.3G-SDI 输出

3.2 LED 灯号指示说明

3.2.1 Power：

3.2.1.1 无灯号：关机

3.2.1.2 绿灯：使用中

3.2.1.3 闪烁绿色：接收到遥控器讯号，每 0.5 秒闪烁一次

3.2.2 Standby：

3.2.2.1 橘灯：待机中

3.2.2.2 无灯号：开机

第 4 章 安装说明

4.1 安装前准备

VC-BR60S 高清摄像机的安装和连接需要专门的技巧，若用户自行安装时请依照安装步骤循序安装，且确认设备之安装稳定牢固，并注意自身安全，避免意外。

4.1.1 确认安装环境的安全性，请勿将机体安装于不可靠之天花板或易于掉落之处，以免发生意外。

4.1.2 请先检查箱内之配件是否齐全，若有缺件，请与供货商连络并告知短缺之配件，且请保持箱体配件之完整。

4.1.3 安装前须事先规划 VC-BR60S 安装的位置，请依照下列项目规划安装的位置。

4.1.1.1 确认取像对象的摆设位置。

4.1.1.2 确认 VC-BR60S 与其他灯源是否保持适当距离。

4.2 安装说明

4.2.1 我想要将 VC-BR60S 安装于桌面

4.2.1.1 安装注意事项

- ◆ 请将机台安装于平坦的桌面
- ◆ 搬运时，勿用手抓取摄像机头
- ◆ 请勿用手转动摄像机头，不当的转动可能会导致摄像机故障

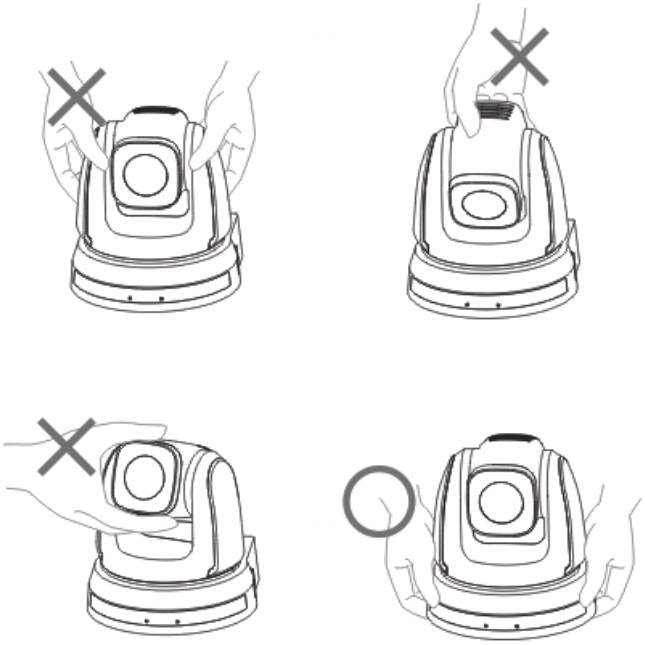

4.2.1.2 安装步骤

1. 安装前先调整 DIP Switch

<说明>DIP Switch 相关说明请参考 **第七章 DIP 切换设定****。**

2. 可直接将摄像机放置于平坦的桌面，以确保机器俯仰/平移时的操作

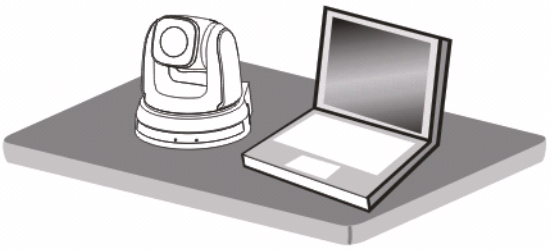

4.2.2 我想要将 VC-BR60S 安装于天花板

4.2.2.1 准备安装所需零件与设备

1. VC-BR60S 箱内配件(安装钣金 A, B、M3 螺丝银色*8 颗、黑色* 2 颗)
2. 锁固于天花板吊架螺丝 *4 颗
3. 钻孔机、螺丝起子、梯子

4.2.2.2 摄像机尺寸

长 x 宽 x 高 ： 174x186x182.7mm

重量 ： 2.0Kg

黑色款	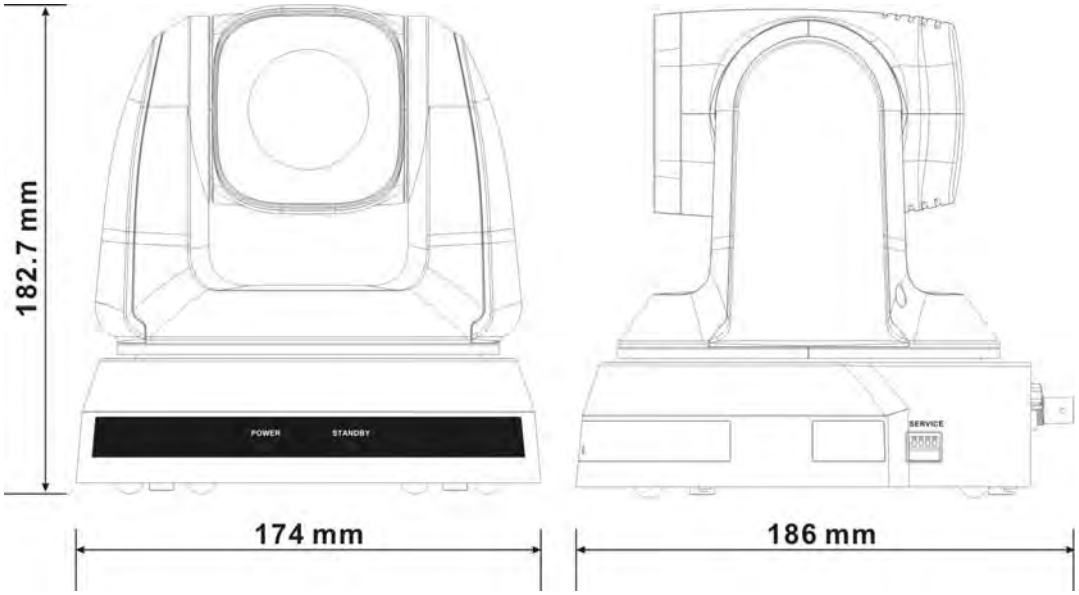
白色款	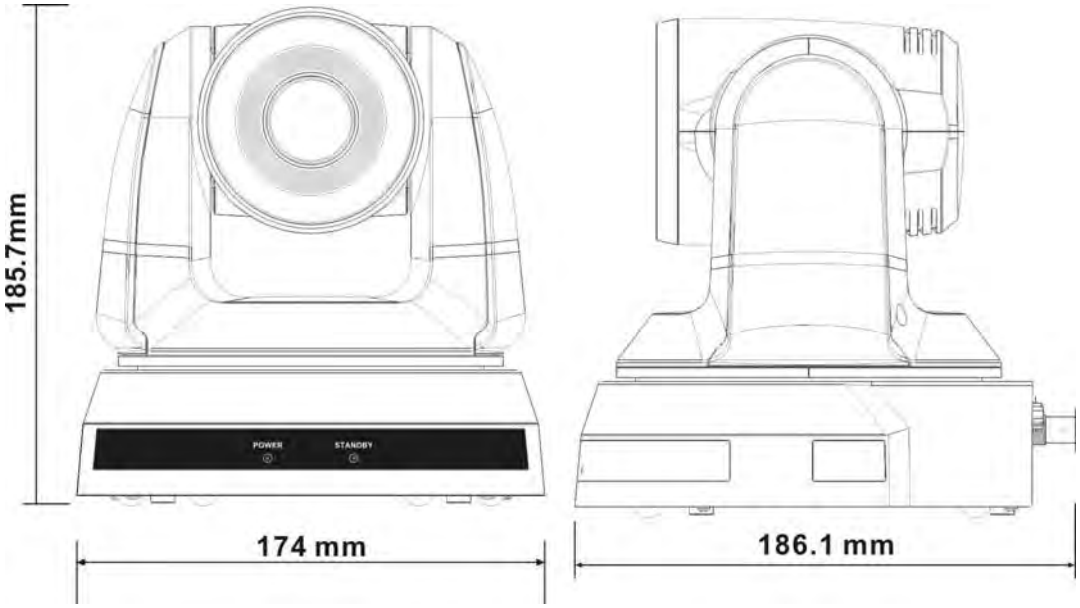

4.2.2.3 摄像机旋转最大尺寸

黑色款	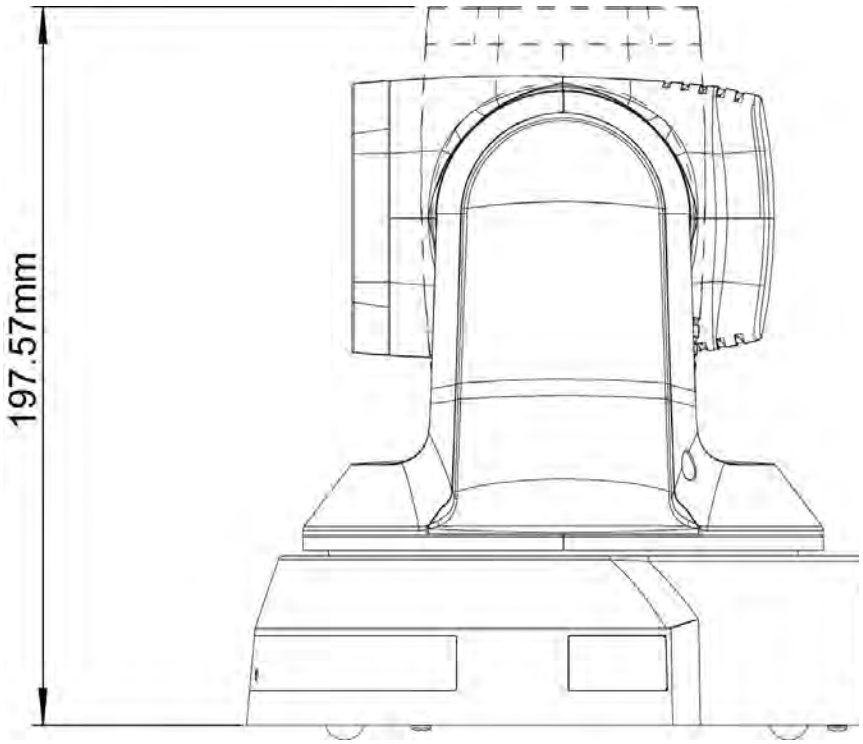
白色款	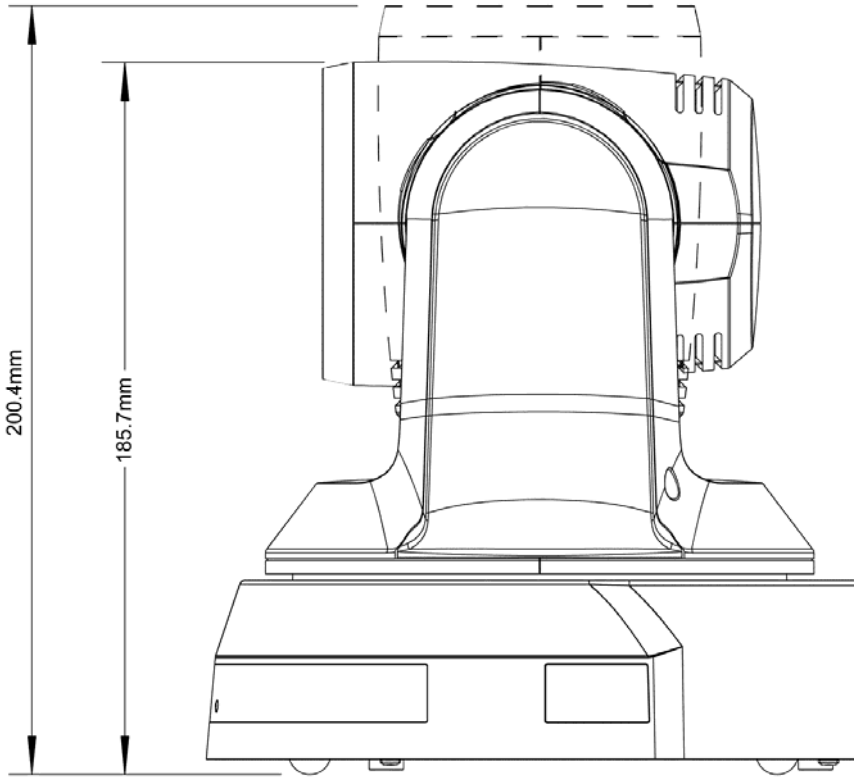

4.2.2.4 尺寸图

1. 安装钣金 B-天花板侧

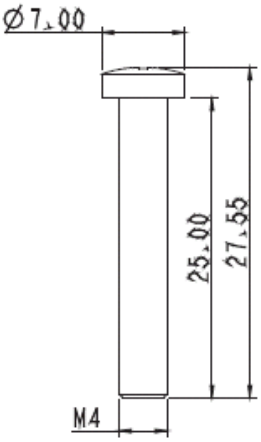

安装钣金 B 锁固螺丝

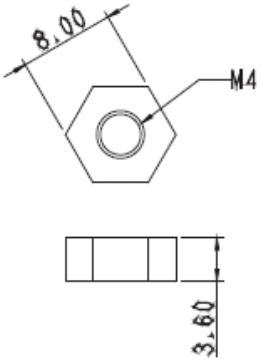

安装钣金 B 锁固螺帽

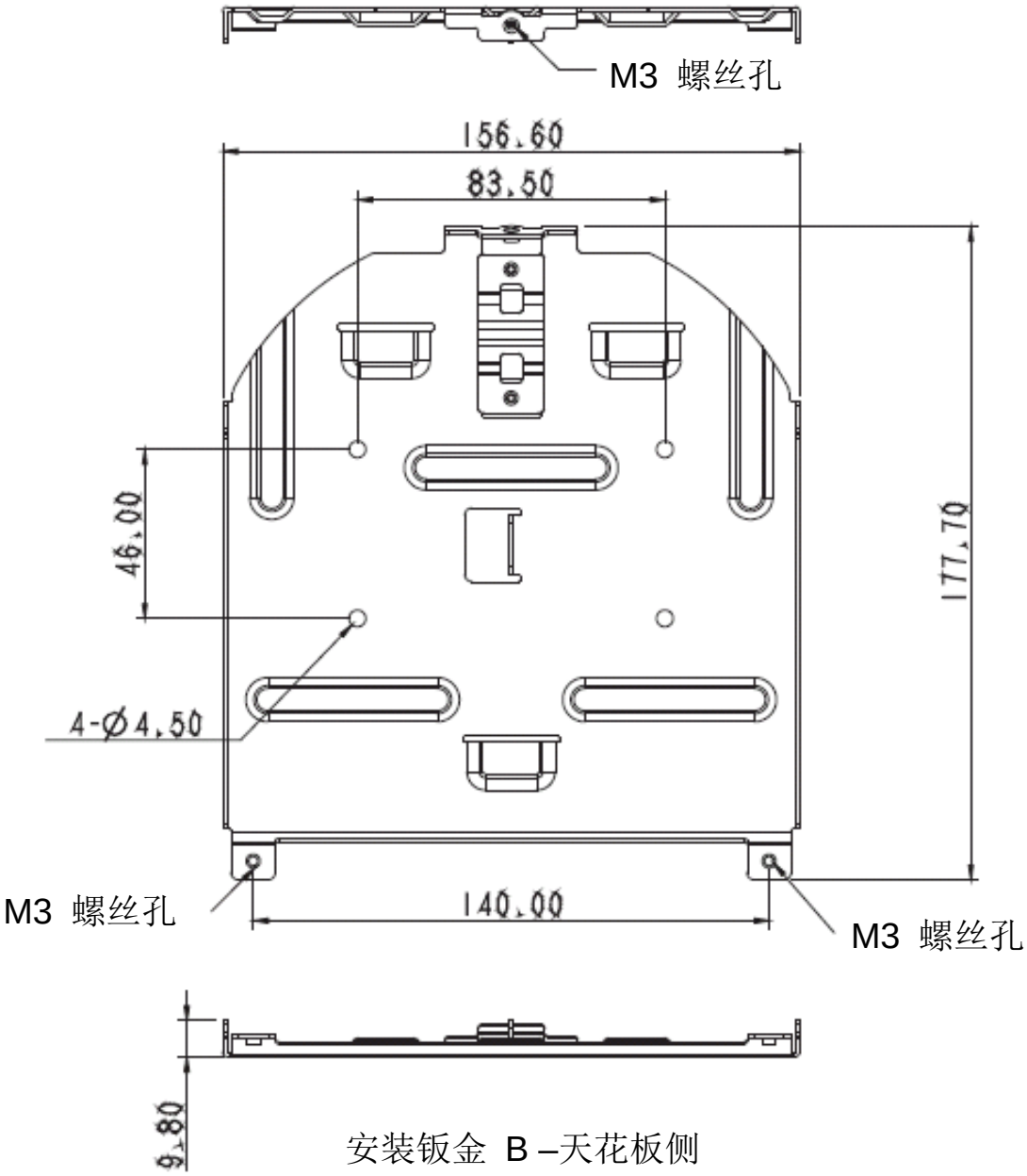

安装钣金 B –天花板侧

2. 安装钣金 A – 主机侧

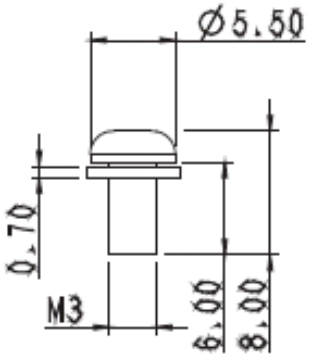

安装钣金 A 锁固螺丝

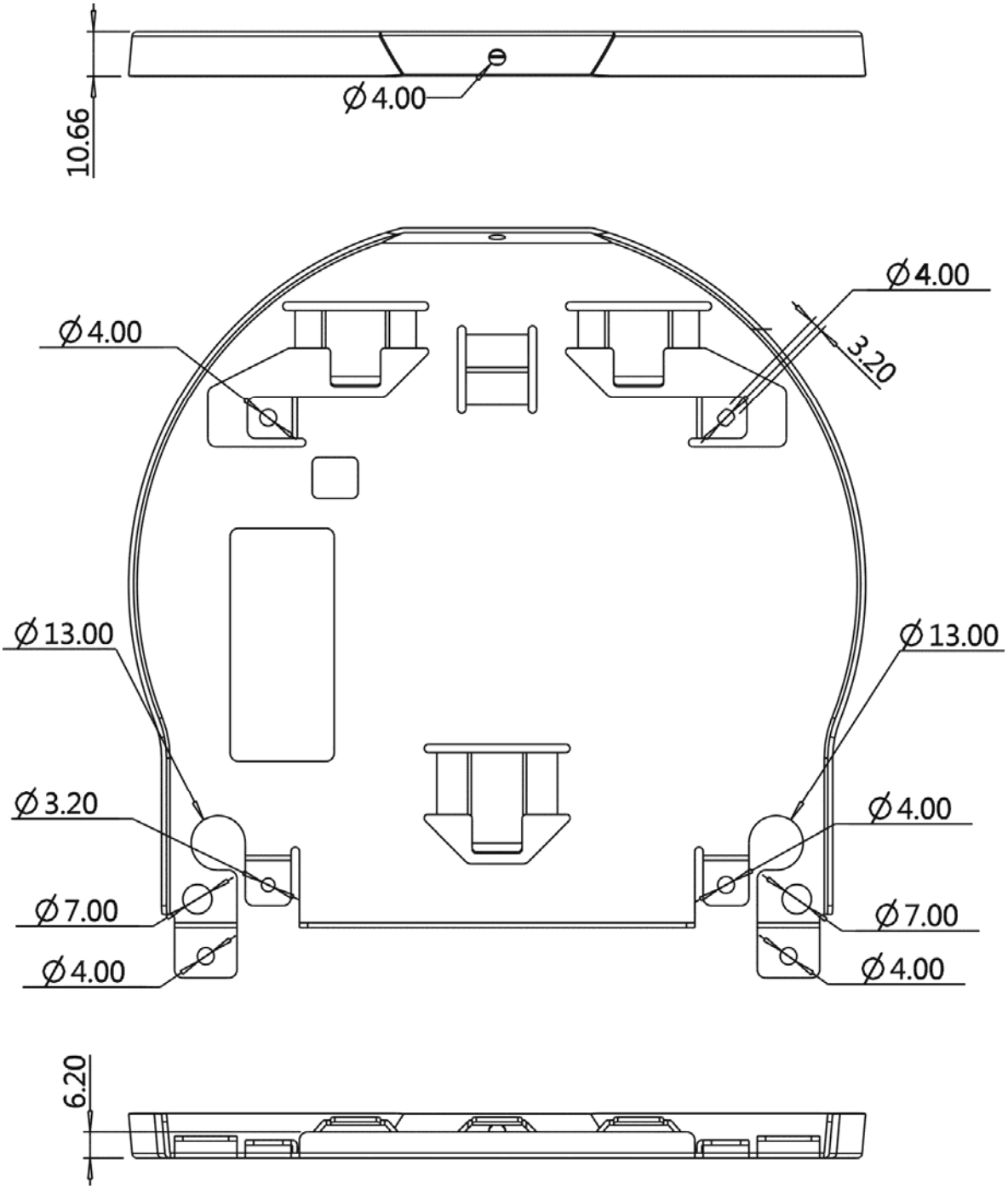

安装钣金 A –主机侧

3. 主机底部

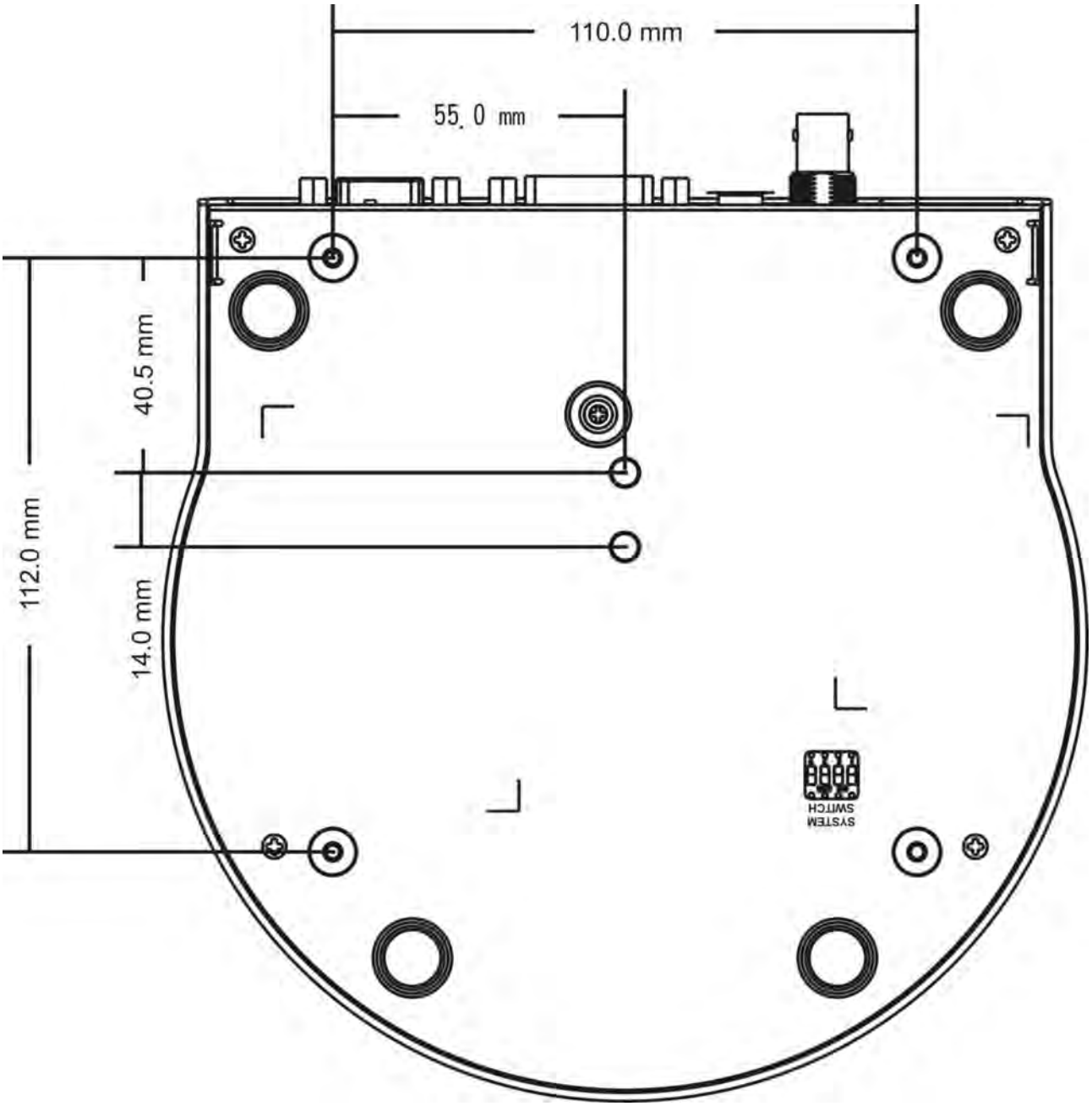

4.2.2.5 安装注意事项

1. 安装前，请确认机台与取像物件间的方位
2. 建议机台安装距离与被摄物品距离为 1 公尺以上，最佳距离请依镜头使用倍率调整

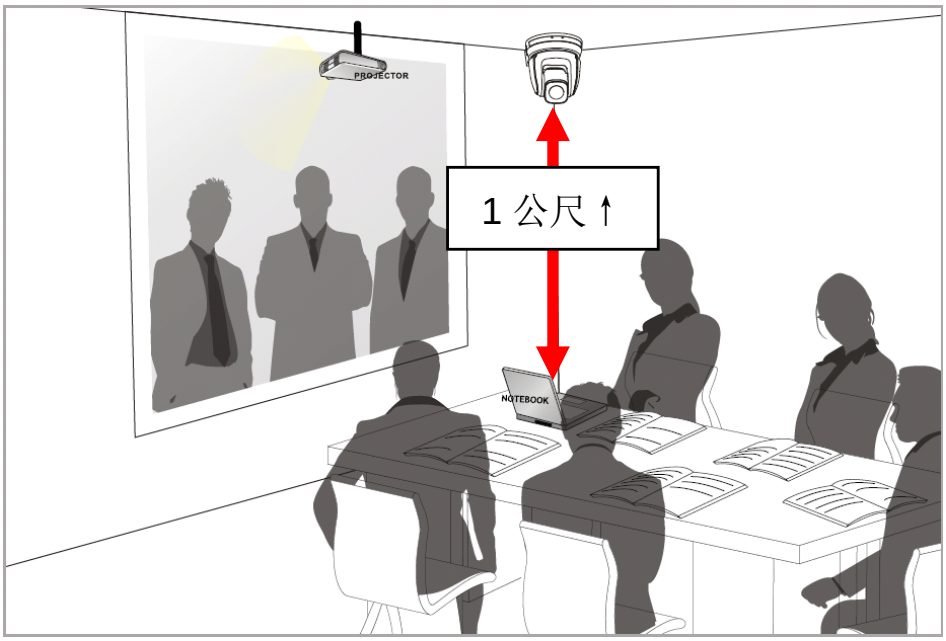

3. 本机台(含安装钣金)重量约为 2.5kg，若需要安装于天花板上，请使用符合 UL 安全认可之吊架，以避免机台掉落。
4. 请定期检查摄像机安装是否稳固

4.2.2.6 安装步骤

1. 请先调拨分辨率 DIP Switch

<说明>DIP Switch 相关说明请参考 **第七章 DIP 切换设定****。**

2. 将安装钣金 A 以 4 颗 M3 银色螺丝锁固于机器底座

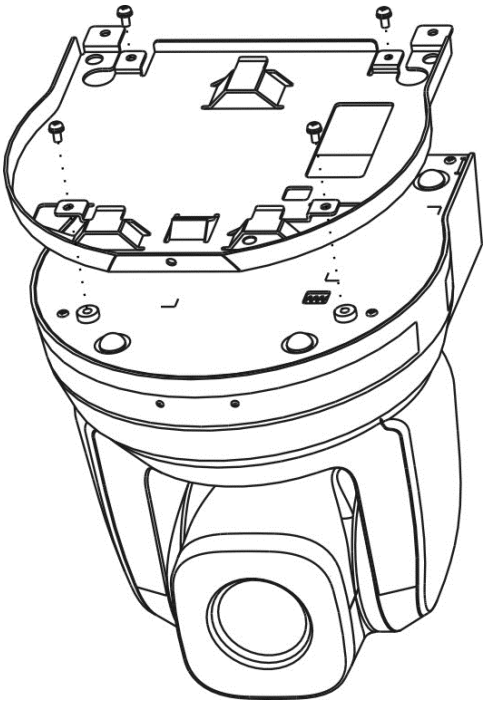

3. 将安装钣金 B 锁固于天花板之吊架

※注意：

(1) 请使用符合 UL 安全认可之吊架

(2) 请预留摄像机连接线材的孔位

4. 将安装钣金 A 与安装钣金 B 结合

(1) 将安装钣金 A 上推至天花板向右卡入安装钣金 B

(2) 再锁上 2 颗 M3 银色螺丝、1 颗 M3 黑色螺丝固定

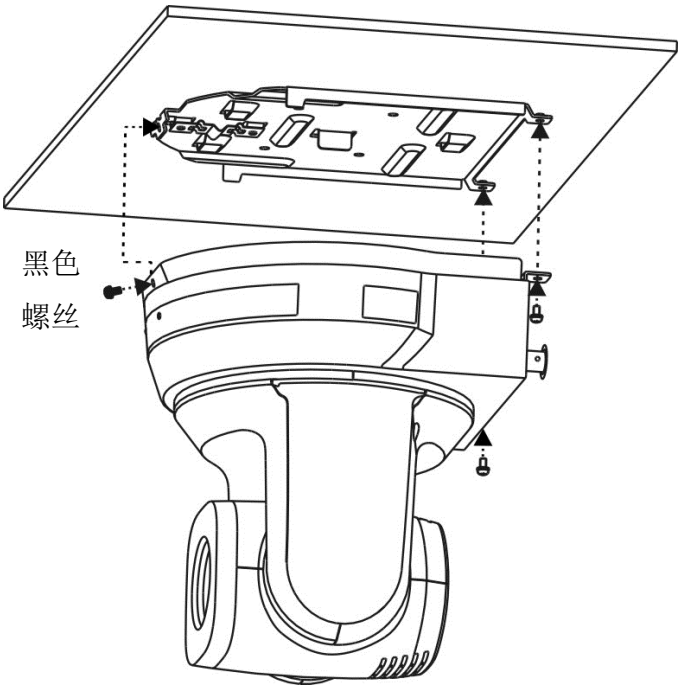

4.2.2.7 如何移除

1. 将连接线从摄像机移除
2. 将天花板连同摄像机取下后，先移除锁固安装钣金 A 与安装钣金 B 的 3 颗螺丝，向左推后取下机台

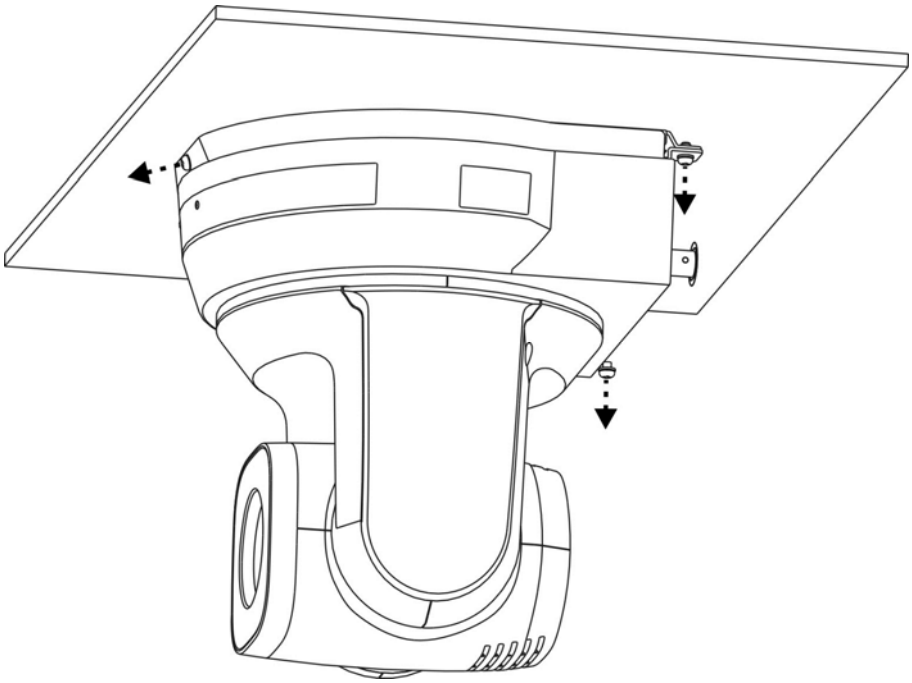

3. 再分别移除吊架与机台间的螺丝

4.3 链接装置

4.3.1 影像输出

4.3.1.1 连接 HDTV / 计算机屏幕 (DVI)

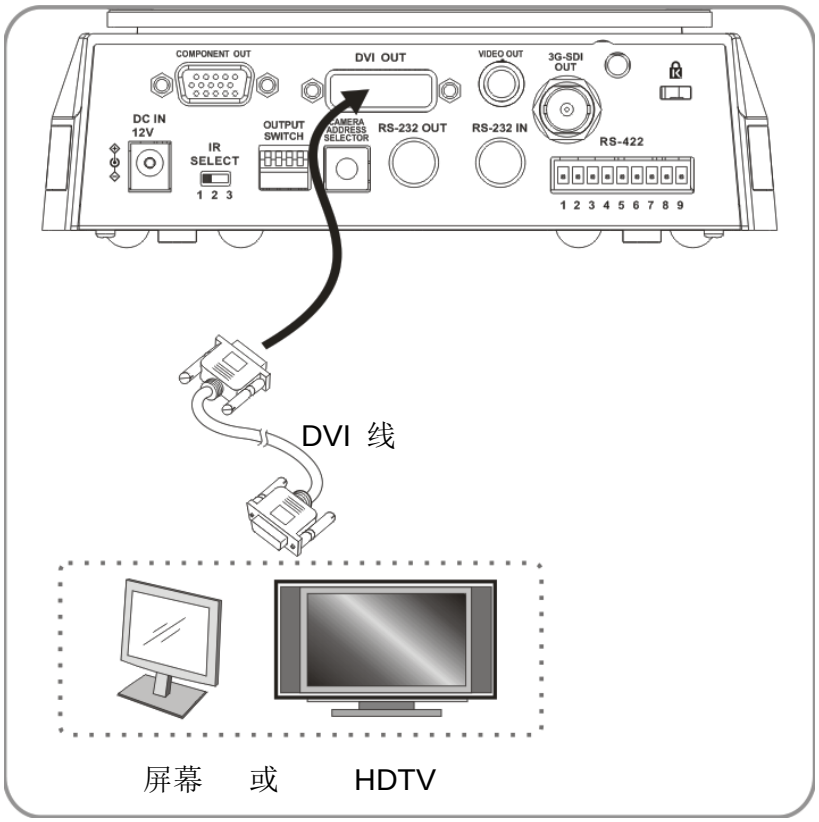

4.3.1.2 连接电视(C-Video)

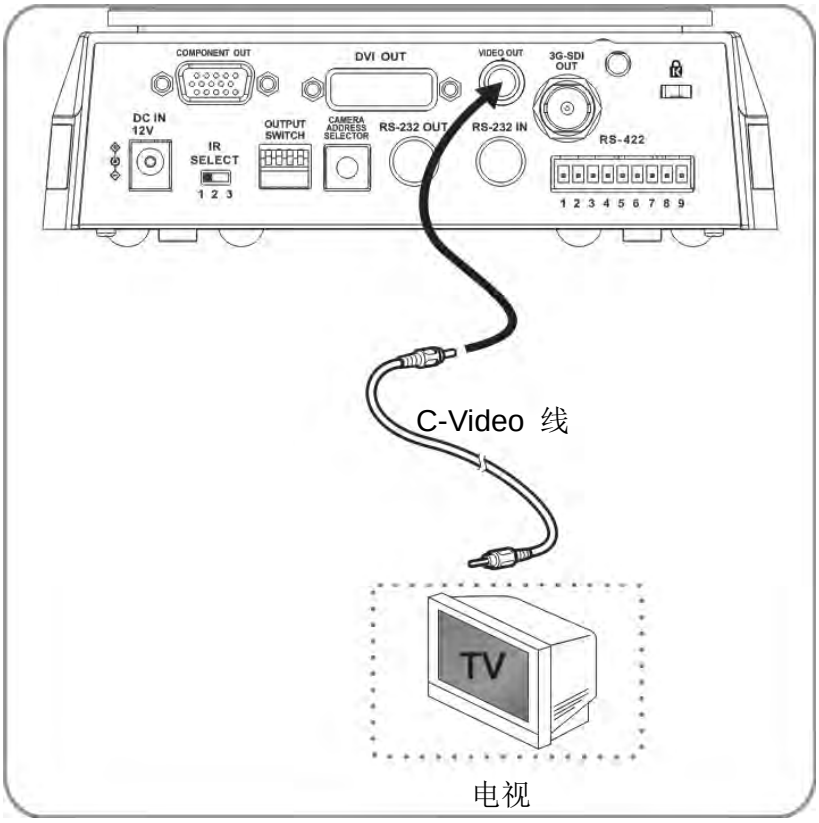

4.3.1.3 连接 HDTV (3G-SDI)

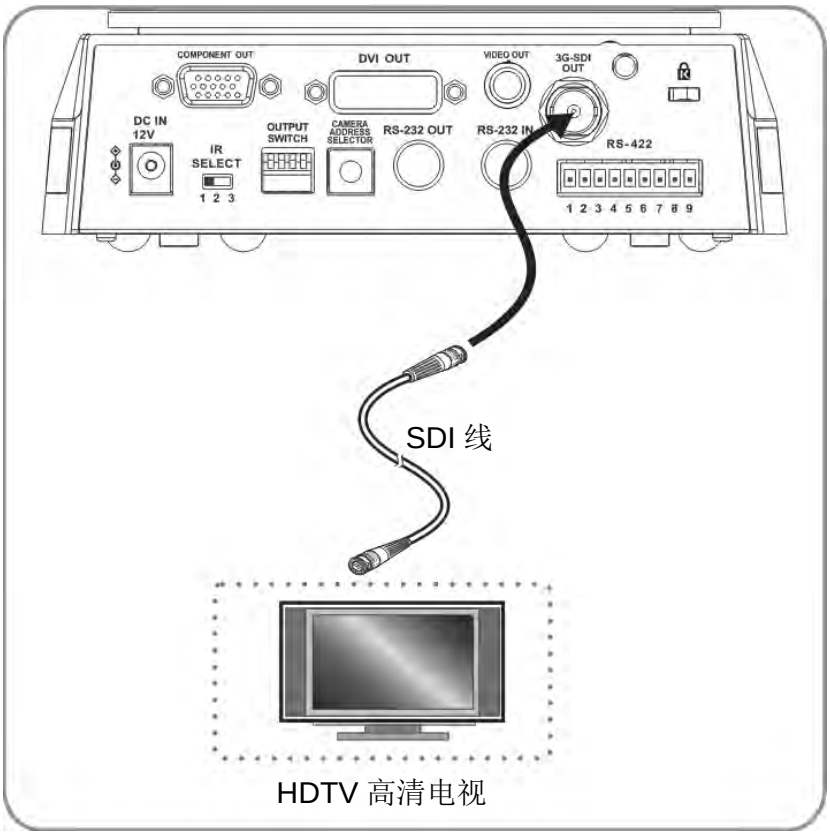

4.3.1.4 连接影像输出设备

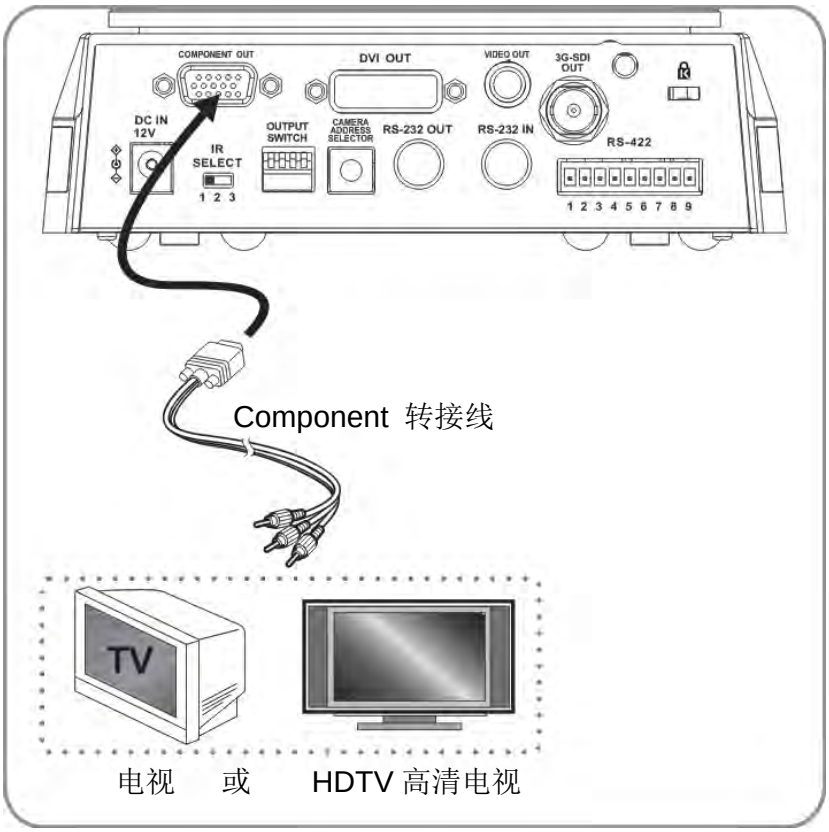

4.3.2 用计算机控制数台 VC

4.3.2.1 连接一台计算机，串接数台 VC(RS-232 in/out)

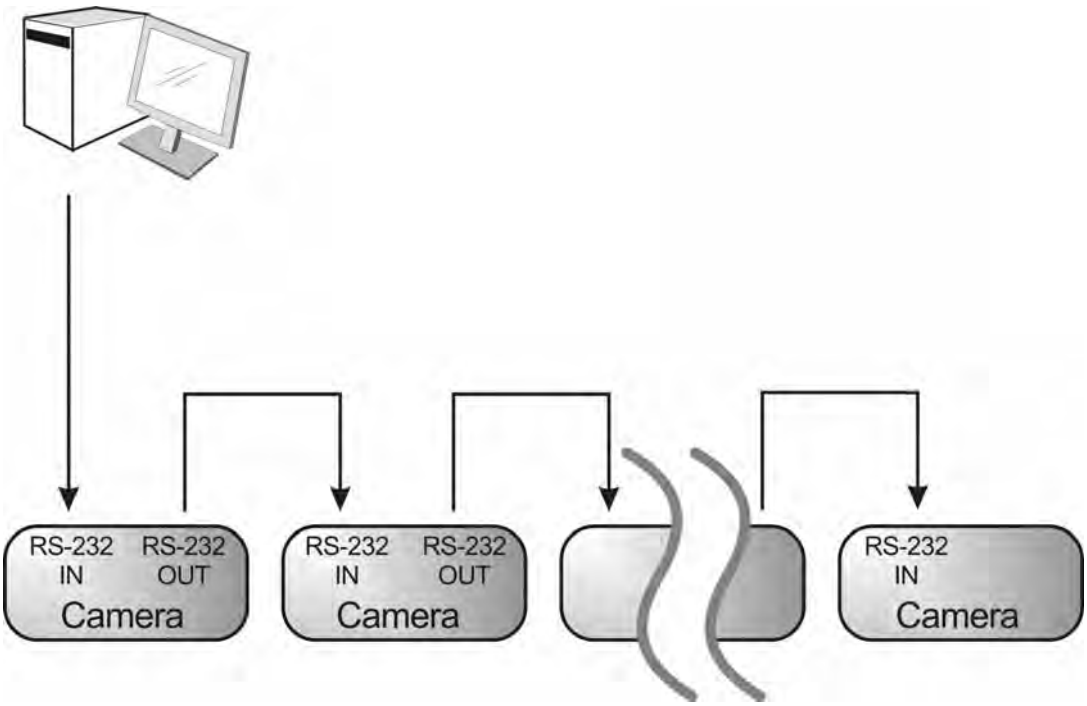

<说明>使用 RS-232 in/out 最高可连接 7 台 VC。

4.3.2.2 连接一台计算机，串接数台 VC(RS-422)

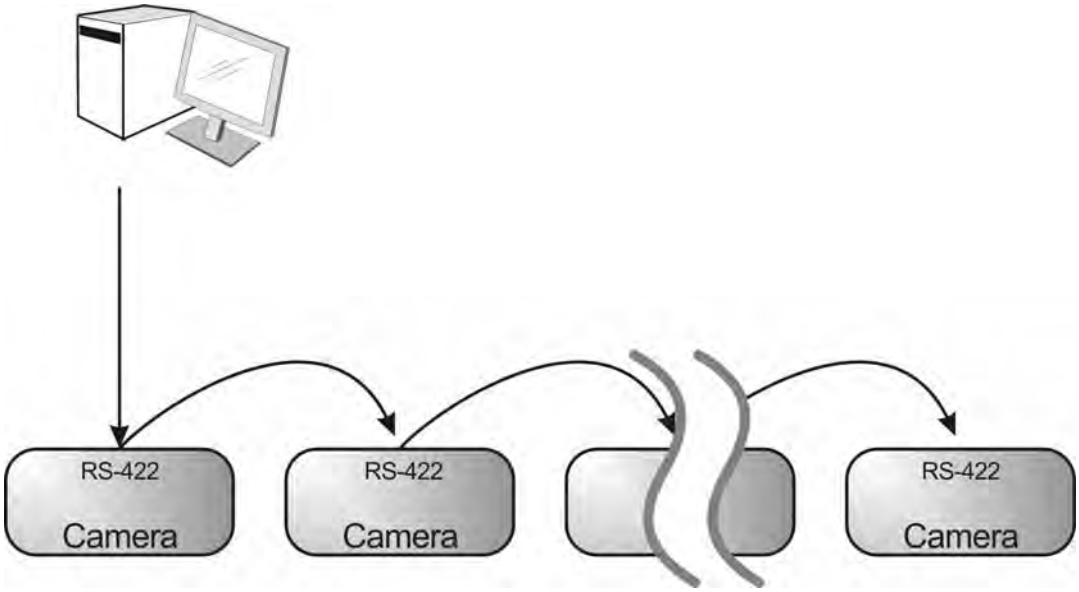

<说明>RS-422 接线请参考 7.2 RS-422 连接。

<说明>使用 RS-422 最高可连接 7 台 VC。

第 5 章 遥控器按键与屏幕选单介绍

5.1 遥控器按键功能说明

<说明>以下依英文字母顺序排列。

项目	说明
⮜,⮞,⮝,⮟	移动镜头
Back Light	开启/关闭 背光补偿
Camera select	选择 1~3 的 VC-BR60S
Focus-Manual / Far/Near	开启手动对焦，调整焦距
Focus-Auto	自动对焦
Freeze	冻结画面
Home-Enter	回到首页/执行
Info	状态信息
L/R Direction Set	左右转向相反/关闭转向/一般 状态切换
Menu	开启 OSD 选单
Mirror	旋转画面(关闭 /镜像 / 翻转 /镜像翻转)
Pan/Tilt Reset	清除 水平/倾斜 设定
Picture	影像效果切换 (关/负片/黑白)
Power	电源开关
Preset	指定 ID(0~9)，储存目前位置数据
Reset	指定 ID(0~9)，清除该位置数据
Zoom-Fast	快速调整影像大小
Zoom-Slow	微调影像大小

5.2 屏幕选单

<说明> 使用遥控器按**[MENU]**，叫出屏幕选单；默认值用**底线粗体**表示。

第一层 主项次	第二层 次项次	第三层 调整值		功能说明
曝光 **(Exposure)**	模式**(Mode)**	1. 全自动 2. 亮度 3. 快门先决 4. 光圈先决 5. 手动模式		曝光模式设定
	曝光补偿 **(Exposure_Comp.)**	开启/关闭		AE Level
	曝光补偿等级 **(Exposure_Comp. Level)**	-7~**C**~7		**Exposure_Comp.** 开启后方可调整数值
	聚光灯**(Spot Light)**	开启/关闭		当模式设定为 **Full Auto** 或 **Shutter Pri** 时可调整
	聚光灯位置 **(Spot Light Position)**	X(0~15)Y(0~15)		**Spot Light** 开启后方可调整数值
	快门优先 **(Shutter Pri)**	60/59.94/30/29.97 模式	50/25 模式	快门优先设定
		1/10000	1/10000	
		1/6000	1/6000	
		1/4000	1/3500	
		1/3000	1/2500	
		1/2000	1/1750	
		1/1500	1/1250	
		1/1000	1/1000	
		1/725	1/600	
		1/500	1/425	
		1/350	1/300	
		1/250	1/215	

		1/180	1/150	
		1/125	1/120	
		1/100	1/100	
		1/90	1/75	
		1/60	**1/50**	
		1/30	1/25	
		1/15	1/12	
		1/8	1/6	
		1/4	1/3	
		1/2	1/2	
		1/1	1/1	
	光圈优先 **(Iris Pri)**	1. **F1.6** 2. F2 3. F2.4 4. F2.8 5. F3.4 6. F4 7. F4.8 8. F5.6 9. F6.8 10. F8 11. F9.6 12. F11 13. F14 14. Close		光圈优先设定

<table>
<tr><td rowspan="2"></td><td>手动 增益
(Manual Gain)</td><td colspan="2">1. **<u>0dB</u>**
2. 3.6 dB
3. 7.1 dB
4. 10.7 dB
5. 14.3 dB
6. 17.8 dB
7. 21.4 dB
8. 25 dB
9. 28.6 dB
10. 32.1 dB
11. 35.7 dB
12. 39.3 dB
13. 42.8 dB
14. 46.4 dB
15. 50 dB</td><td>手动设定增益值</td></tr>
<tr><td>手动 快门
(Manual Speed)</td><td>60/59.94/30/29.97 模式</td><td>50/25 模式</td><td>手动设定快门</td></tr>
<tr><td></td><td>1/10000</td><td>1/10000</td><td></td></tr>
<tr><td></td><td>1/6000</td><td>1/6000</td><td></td></tr>
<tr><td></td><td>1/4000</td><td>1/3500</td><td></td></tr>
<tr><td></td><td>1/3000</td><td>1/2500</td><td></td></tr>
<tr><td></td><td>1/2000</td><td>1/1750</td><td></td></tr>
<tr><td></td><td>1/1500</td><td>1/1250</td><td></td></tr>
<tr><td></td><td>1/1000</td><td>1/1000</td><td></td></tr>
<tr><td></td><td>1/725</td><td>1/600</td><td></td></tr>
<tr><td></td><td>1/500</td><td>1/425</td><td></td></tr>
<tr><td></td><td>1/350</td><td>1/300</td><td></td></tr>
<tr><td></td><td>1/250</td><td>1/215</td><td></td></tr>
<tr><td></td><td>1/180</td><td>1/150</td><td></td></tr>
<tr><td></td><td>1/125</td><td>1/120</td><td></td></tr>
<tr><td></td><td>1/100</td><td>1/100</td><td></td></tr>
<tr><td></td><td>1/90</td><td>1/75</td><td></td></tr>
</table>

		1/60	**1/50**	
		1/30	1/25	
		1/15	1/12	
		1/8	1/6	
		1/4	1/3	
		1/2	1/2	
		1/1	1/1	
	手动 光圈 **(Manual Iris)**	1. **F1.6** 2. F2 3. F2.4 4. F2.8 5. F3.4 6. F4 7. F4.8 8. F5.6 9. F6.8 10. F8 11. F9.6 12. F11 13. F14 14. Close		手动设定光圈
	亮度 **(Bright)**	1~ **C**~28		
	增 益 限 制 **(Gain Limit)**	1. 10.7 dB 2. 14.3 dB 3. 17.8 dB 4. 21.4 dB 5. 25 dB 6. 28.6 dB 7. 32.1 dB 8. 35.7 dB 9. 39.3 dB 10. 42.8 dB 11. 46.4 dB 12. **50 dB**		电子增益最大值之限制值

	宽动态(WDR)	1. 关闭 2. 1 3. 2 4. 3	宽动态设定
白 平 衡 **(White Balance)**	**模式(Mode)**	1. 自动 2. 室内 3. 室外 4. 触发白平衡 5. 自动白平衡 6. 手动模式 7. 室外自动 8. 钠气灯自动 9. 钠灯 10. 钠气灯户外自动	选择色温模式
	单次触发(One Push Trigger)	**ENTER**	单次执行
	色温调整 蓝色(R-Gain)	0~ **C**~255	当白平衡模式设定为**手动模式**时可调整
	色温调整 红色(B-Gain)	0~ **C**~255	当白平衡模式设定为**手动模式**时可调整
图片 **(Picture)**	**图像模式 (Picture effect)**	1. 关闭 2. 负片 3. 黑白	设定照片效果
	锐利度 (Sharpness)	1~**A**~16	调整影像**锐利度**
	杂讯消除(NR)	1. 关闭 2. 1 3. 2 4. **3** 5. 4 6. 5	杂讯消除设定
	3D 降噪(3D NR)	1. 关闭 2. 低 3. 典型 4. 最高	3D 动态噪声抑制设定

	饱和度 **(Saturation)**	0~ **A** ~14	当*影像模式*设定为*自定义*模式时可调整
	色调**(Hue)**	0~ **A** ~14	当*影像模式*设定为*自定义*模式时可调整
	Gamma	1. **0** 2. 1	当*影像模式*设定为*自定义*模式时可调整
	亮度 **(Brightness)**	0~ **A** ~31	当*影像模式*设定为*自定义*时可调整
	对比度 **(Contrast)**	0~ **A** ~31	调整画面的对比度， 当*影像模式*设定为*自定义*时可调整
	黑度**(Black Level)**	1. 关闭 2. 类型 1 3. 类型 2 4. 类型 3	调整画面暗部细节及通透感， 当*影像模式*设定为*自定义*时可调整
摇移 俯仰 变焦**(Pan Tilt Zoom)**	摇移**/**俯仰 限制**(Pan/Tilt Limit)**	开启**/**关闭	开启**/**关闭 角度限制设定
	最大水平右转动角度 **(Pan Right Limit)**	0~**170**	向右角度限制
	最大水平左转动角度 **(Pan Left Limit)**	**-170**~0	向左角度限制
	最大向上倾斜角度 **(Tilt Up Limit)**	0~**90**	向上角度限制
	最大向下倾斜角度 **(Tilt Down Limit)**	**-30**~0	向下角度限制
	摇移**/**俯仰 速度**(Pan/Tilt Speed)**	预设**/**低速	调整 摇移**/**俯仰 速度
	数码变焦限制 **(D-Zoom Limit)**	**x1**~x12	数字变焦倍数限制

	预设位速度 **(Preset Speed)**	1. 5 度/秒 2. 25 度/秒 3. 50 度/秒 4. **150 度/秒** 5. 250 度/秒 6. 300 度/秒	设定执行 Preset 时云台的转动速度
数码效果 **(Dig. -Effect)**	镜像**(Mirror)**	1. 关闭 2. 镜像 3. 翻转 4. 镜像翻转	设定画面翻转模式
自动对焦 **(Auto Focus)**	对焦反应速度 **(AF Sensitivity)**	1. 低 2. 普通	选择触发 AF 的速度，速度越高，AF 触发的速度越快
	对焦速度 **(AF speed)**	1. 普通 2. 1 3. 2 4. 3 5. 4 6. 5	触发 AF 后，聚焦的速度
系统 **(System)**	**C-Video**	NTSC LB NTSC CP **NTSC SQ** PAL LB PAL CP PAL SQ	影像模式
	影像种类 **(Video Type)**	**DVI/SDI** YPbPr	选择输出影像种类
	提示**(Prompt)**	开启/关闭	开启或关闭屏幕上的提示讯息
	预设冻结画面 **(Motionless Preset)**	开启/关闭	功能开启时，执行 Preset 将会冻结画面，等执行完 Preset 才会解除冻结
	低延迟 **(Low Latency)**	开启/关闭	开启此功能可降低影像延迟
	红外线接收器 **(IR Receive)**	开启/关闭	开启/关闭 红外线接收
	语言 **(Language)**	**English** / 中文	语言选择

	控制装置 **(Control Device)**	编码器/控制器	控制装置设定
	协议 **(Protocol)**	协议 **V** / 协议 PD	协议 V : VISCA 协议 PD : PELCO D
	PD 地址 (PD Address)	1~ **C**~255	当协议设为 PD 时，可指定摄像机 ID 地址
	输出模式 **(Output Mode)**	1. **1920x1080/60p** 2. 1920x1080/50p 3. 1920x1080/30p 4. 1920x1080/25p 5. 1920x1080/60i 6. 1920x1080/50i 7. 1280x720/60p 8. 1280x720/50p 9. 1280x720/30p 10. 1280x720/25p 11. 1080/59.94p 12. 1080/59.94i 13. 1080/29.97p 14. 720/59.94p 15. 720/29.97p	
	出厂设置 **(Factory Reset)**	开启/关闭	恢复出厂默认值
状态 **(Status)**			显示目前设定状态

第 6 章 常用功能说明

6.1 我要切换 VC-BR60S

1. 使用遥控器按 **[Camera 1~3]** 选择 VC-BR60S。

- **Camera 1~3 依 IR SELECT 设定选择。**

6.2 我要储存目前的镜头位置数据

1. 使用遥控器按住 **[Preset + ID]** ，储存目前的位置数据。

- **ID 为数字 [0~9]。**
- **使用 VISCA Command 可储存位置数据至 [0~127]**

6.3 我要清除储存的位置数据

1. 使用遥控器按住 **[Reset + ID]** ，清除指定位置数据。

- **ID 为数字 [0~9]。**
- **使用 VISCA Command 可清除 [0~127]之位置数据**

6.4 我要开启背光补偿功能

1. 使用遥控器按 **[Back Light]** 开启或关闭背光补偿

6.5 我要调整镜头的拍摄角度

1. 使用遥控器按 **[Tilt ▲]** 或 **[Tilt ▼]** 做上或下的角度调整。
2. 使用遥控器按 **[Pan ►]** 或 **[Pan ◄]** 做左或右的角度调整。
3. 使用遥控器按 **[Pan – Tilt Reset]** 使角度回到中心点。

6.6 我要隐藏预设位切换画面 (预设冻结画面)

1. 按 [**MENU**] 进入屏幕选单。
2. 按 [►] 或 [◄]选 [系统]。
3. 按 [**ENTER**] 进入。
4. 按 [▲] 或 [▼]选 [预设冻结画面]。
5. 按 [**ENTER**] 进入。

6. 按 [►] 或 [◄]选 [关闭 / 开启]。

7. 按 [**MENU**] 离开。

6.7 我要放大/缩小影像

6.7.1 快速调整影像大小

1. 使用遥控器按 [**Fast +**] 放大影像。
2. 使用遥控器按 [**Fast -**] 缩小影像。

6.7.2 影像大小微调整

1. 使用遥控器按 **[Slow +]** 放大影像。
2. 使用遥控器按 **[Slow -]** 缩小影像。

6.8 我要调整焦距

6.8.1 自动调整

1. 使用遥控器按 **[AF]** 执行自动调整。

6.8.2 手动调整

1. 使用遥控器按 **[MF]** 开启手动调整功能。
2. 按 **Focus - [+]** 或 **Focus - [-]** 调整。

6.9 我要调整聚焦速度

6.9.1 调整聚焦灵敏度

触发聚焦的灵敏度，灵敏度越高，聚焦触发的速度越快

当拍摄快速移动的物体，*对焦反应速度*可设为 **[高]** 或 **[中]**，适用于需快速聚焦时。

当环境亮度较暗、自动聚焦无法发挥作用或需在不同明暗下拍摄固定物体时，*对焦反应速度*可设 **[低]**。

1. 按 [MENU] 进入屏幕选单。
2. 按 [►] 或 [◄]选 [自动对焦]。
3. 按 [ENTER] 进入。

4. 按[▲] 或 [▼]选 [对焦反应速度]。
5. 按 [ENTER] 进入。
6. 按[▶] 或 [◀]选 [高 / 中 / 低]。
7. 按 [MENU] 离开。

6.9.2 调整聚焦速度

触发*对焦反应速度*后，聚焦的速度

- **[普通]**（预设）：不易出现影像闪动
- **[快速]**：聚焦速度快

1. 按 [MENU] 进入屏幕选单。
2. 按 [▶] 或 [◀]选 [自动对焦]。
3. 按 [ENTER] 进入。
4. 按[▲] 或 [▼]选 [对焦速度]。
5. 按 [ENTER] 进入。
6. 按[▶] 或 [◀]选 [快速 / 普通]。
7. 按 [MENU] 离开。

6.10 我要设定影像模式

1. 使用**遥控器**按 **[Picture]** 切换 [关闭 / 负片 / 黑白]。

6.11 我要冻结影像

1. 使用**遥控器**按 **[Freeze]** 将目前影像暂停于屏幕上。

6.12 我要旋转影像

1. 使用**遥控器**按 **[Mirror]** 切换 [关闭 / 镜像 / 翻转 /镜像翻转]。

6.13 我要改变摄像机的转向

1. 使用**遥控器**按 **[L/R Direction Set]** 切换 [左右转向相反 / 关闭转向/一般] 。

6.14 我要显示目前状态

1. 使用**遥控器**按 **[Info]** 显示目前状态信息。

6.15 我要恢复初始设定

1. 按 [**MENU**] 进入屏幕选单。
2. 按 [▶] 或 [◀]选 [**系统**]。
3. 按 [**ENTER**] 进入。
4. 按 [▲] 或 [▼]选 [**出厂设置**]。
5. 按 [**ENTER**] 进入。
6. 按 [▶] 或 [◀]选 [**开启**]。
7. 按 [**ENTER**] 确认执行。

第 7 章 DIP 切换设定

<注意> 操作 **DIP** 切换设定前请先关机。

7.1 DIP SWITCH

7.1.1 OUTPUT Switch

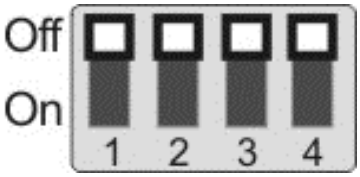

输出分辨率模式 (Output Mode)	设定 (Setting)	输出分辨率模式 (Output Mode)	设定 (Setting)
1920x1080/60p		1920x1080/50p	
1920x1080/30p		1920x1080/25p	
1920x1080/60i		1920x1080/50i	
1280x720/60p		1280x720/50p	
1280x720/30p		1280x720/25p	
1920x1080/59.94p		1920x1080/59.94i	
1920x1080/29.97p		1280x720/59.94p	
1280x720/29.97p			

7.1.2 IR SELECT

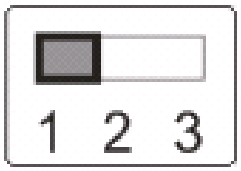

ID	设定 (Setting)
1	
2	
3	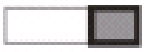

7.1.3 Camera Address Selector

设定 (Setting)	功能说明
0~7	ID 0~7
8~9	保留(Reserved)

7.1.4 System Switch

设定 (Setting)	功能说明
DIP 1	RS-232C/RS-422 selector OFF : RS-232C / ON : RS-422
DIP 2	Infrared signal output switch OFF : Off / ON : On
DIP 3	Communication baud rate selector OFF : 9600 / ON : 38400
DIP 4	保留(Reserved)

7.2 RS-422 连接

7.2.1 RS-422 接脚说明

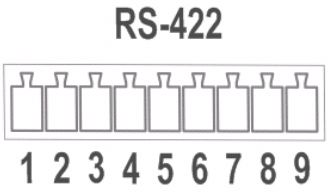

Pin NO.	功能 (Function)
1	RXD OUT -
2	RXD OUT +
3	TXD OUT -
4	TXD OUT +
5	GND
6	RXD IN -
7	RXD IN +
8	TXD IN -
9	TXD IN +

<注意>

连接 SONY 产品时请 IN+连接 OUT+

非 SONY 其他产品可能需要 IN+连接 OUT-

7.2.2 使用 RS-422 连接

1. 握住 RS-422 连接头两边，向外拉出，如下图箭头所指方向

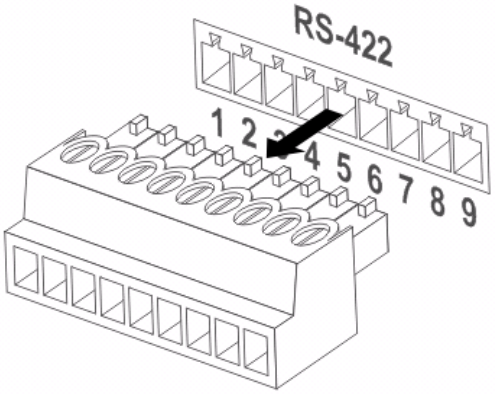

2. 剥去一段铜线(AWG Nos.28 to18)外皮，插入接头孔槽后，以平头螺丝刀锁紧固定

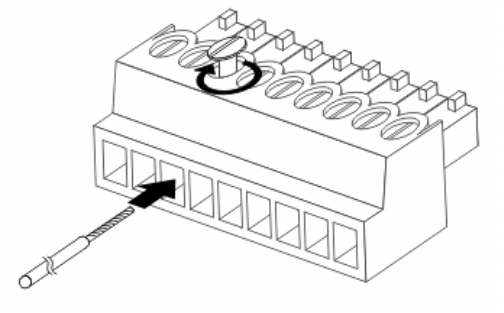

3. 将完成接线之 RS-422 接头插回摄像机，即完成连接

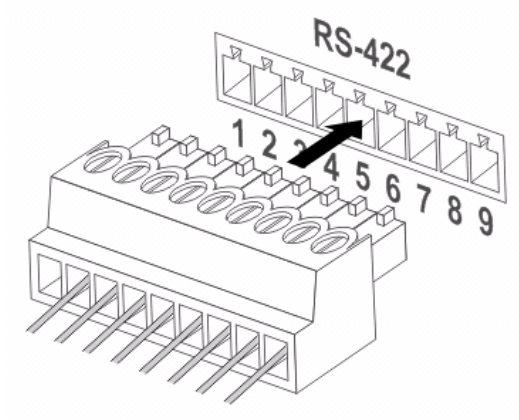

<注意> 当已经使用 RS-422 连接时，不可再使用 RS-232C 连接。

第 8 章 常见问题排除

本章说明使用 VC-BR60S 时常遭遇的问题，提供建议解决方案，仍无法解决问题时，请洽经销商或服务中心。

编号	问题	解决方法
1.	开机无电源	1. 请确认有无插入电源线。 2. 请确认 Service DIP switch 都在 Off 状态。
2.	**VC-BR60S** 无影像输出	1. 检查电源。 2. 检查 DIP 切换设定是否正确，相关设定请参考本手册 第 7 章 DIP 切换设定。 3. 确认显示器是否支持输出分辨率，较普遍分辨率为 1080p60/1080i60/720p60。 4. 更换线材确认是否线材故障。
3.	**VC-BR60S** 影像延迟严重	请尽量使用 1080p 或 720p 60/50 Hz 讯号，避免使用 25/30 Hz。
4.	**DIP Switch** 设定变更后无作用	设定完 DIP Switch 后，请重新拔插电源线，再开机以变更设定。
5.	摇控器无法操作 **VC-BR60S**	1. 请确认摇控器 Camera select 与 VC-BR60S IR Select 是否搭配。 2. 请避开日光直接照射 VC-BR60S。 3. 距离节能灯泡及红外线触控屏尽量远一些，避免干扰。 4. 同一区域连接多台 VC-BR60S，同时操作两台摇控器可能会造成讯号干扰，建议使用单一摇控器操作。
6.	搭配 **Codec** 无法控制	1. 请洽经销商咨询确认目前韧体版本是否为最新版，版本查询步骤如下： 1.1 按遥控器上 [MENU] 键 1.2 选 [状态]

		1.3 到 [系统] 中的第 5 页 1.4 确认韧体版本 2. 请确认接线无误(RS-232/422 Input) 。 3. 请确认 System Switch DIP1 和 DIP3 是否正确。
7.	**RS-232/RS422** 无法控制	1. 请确认接线无误(RS-232/422 Input) 。 2. 请确认 System Switch DIP1 和 DIP3 是否正确。